PRODUKTBLAD

Hästevik Handdukstork

HRE0855 & HRE0855V Endast elversion

Nordhem®

TEKNISK SPECIFIKATION:

Yta: Polerat rostfritt stål
Bredd: 530 mm. Höjd: 800 mm. Djup: 144 mm.
Effekt: 50W
Temperaturområde: 0C°/35-55C°.
Eldata: 230V 50W, IP-Klass IP44.
Vikt netto: se tabell nedan.
Vikt inkl. emballage: se tabell nedan.

Art.nr.	Namn	Effekt W	Not.	Best.nr.	RSK-nr.	Fyllnadsvol.	Vikt netto	Vikt inkl. emballage
HRE0855	Hästevik El rostfri	50	Endast el höger ben	HRE0855	**8756955**	-	4,35 kg	5,50 kg
HRE0855V	Hästevik El rostfri	50	Endast el vänster ben	HRE0855	**8754013**	-	4,35 kg	5,50 kg

Notera:
Endast elversion. Ev. kabel sitter alltid på höger respektive vänster sida. On/Off knapp sitter undertill i höger respektive vänster ben.

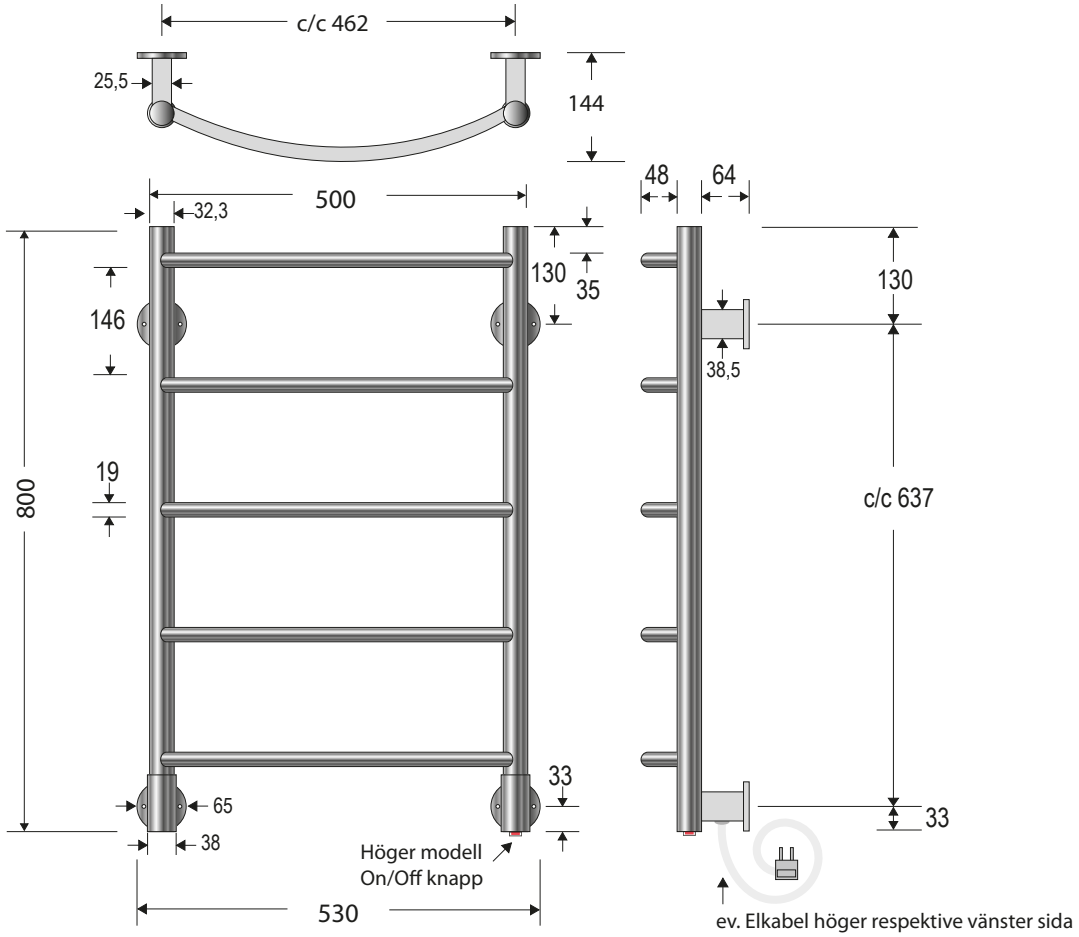

OBS! BORRA ALDRIG HÅL I VÄGGEN UTAN ATT FÖRST HA KONTROLLERAT MÅTTEN PÅ DET AKTUELLA EXEMPLARET.
Det kan finnas mindre måttdifferenser. Nordhem fritar sig allt ansvar om förborrning skett utan att ha följt monteringsanvisningen.
Handdukstorken ska monteras av behörig VVS/El-installatör om den ska monteras med fast installation.
Nordhem förbehåller sig rätten att utan föregående meddelande göra ändringar i produktens tekniska specifikation.

Nordhem Värme AB
Tel: 031 - 23 25 27

Utängarna 26
Fax: 031 - 55 55 79

SE-417 48 Göteborg
info@nordhem.se

Produktblad-HRE0855 & HRE0855V-20131023-1.1